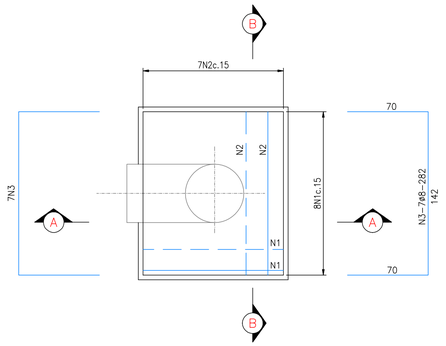

BLOCO B4 – ARMADURAS (2x)
CURVA 90° – DN 500(AÇO)
ESC: 1:25

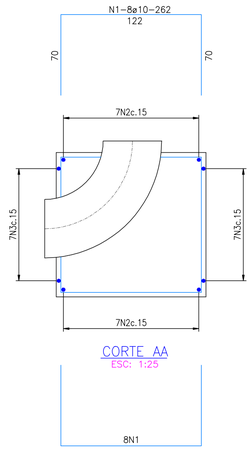

CORTE AA
ESC: 1:25

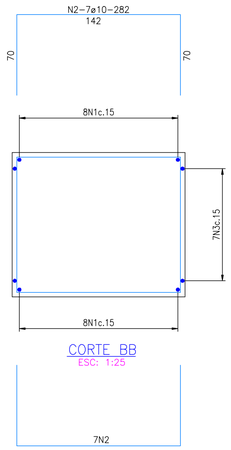

CORTE BB
ESC: 1:25

TABELA DE POSIÇÕES				
PARA 2 BASES				
N	ø	QUANT.	COMPRIMENTO	
			UNIT.(cm)	TOTAL(m)
1	10,0	32	282	84
2	10,0	28	282	80
3	8,0	28	282	80

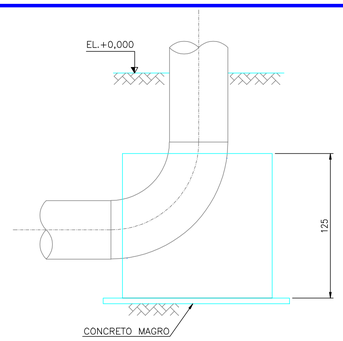

CORTE AA
ESC: 1:25

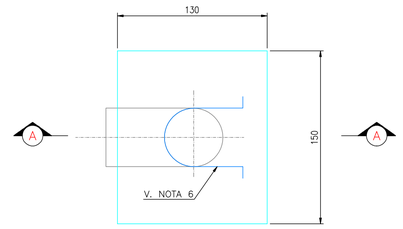

BLOCO B4 – FORMAS (2x)
CURVA 90° – DN 500(AÇO)
ESC: 1:25

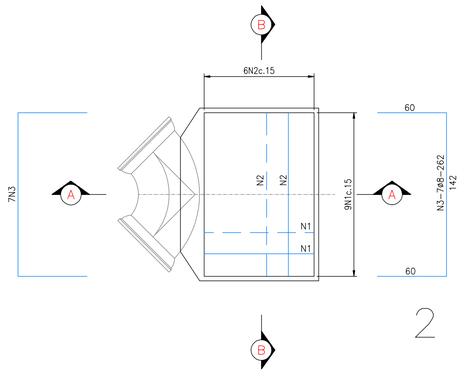

2

BLOCO B5 – ARMADURAS (1x)
CURVA 90° – DN 500
ESC: 1:25

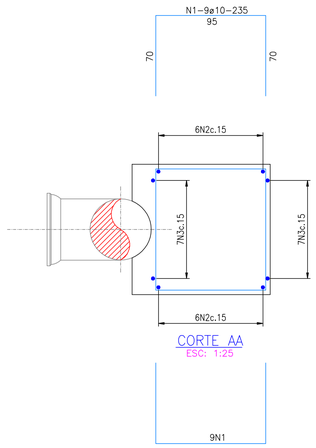

CORTE AA
ESC: 1:25

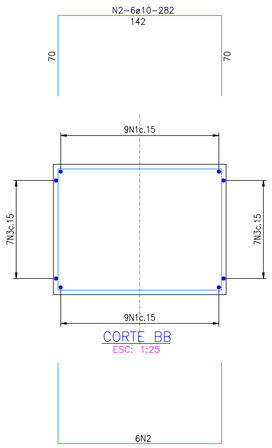

CORTE BB
ESC: 1:25

TABELA DE POSIÇÕES				
PARA 1 BASE				
N	ø	QUANT.	COMPRIMENTO	
			UNIT.(cm)	TOTAL(m)
1	10,0	18	235	43
2	10,0	12	282	34
3	8,0	14	282	37

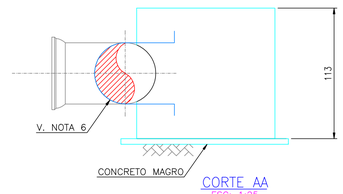

CORTE AA
ESC: 1:25

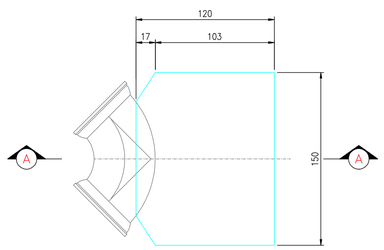

BLOCO B5 – FORMAS (1x)
CURVA 90° – DN 500(AÇO)
ESC: 1:25

DOCUMENTOS DE REFERÊNCIA

02/13 – PLANTA DE LOCAÇÃO

NOTAS GERAIS

1 – COTAS E DIMENSÕES EM CENTIMETROS, EXCETO ONDE INDICADO.
2 – CONCRETO ESTRUTURAL fck = 30MPa.
3 – CONCRETO MAGRO ESPESSURA 5cm SOB BLOCO fck = 10MPa.
4 – TENSÃO ADMISSÍVEL NO SOLO = 2,0kgf/cm².
5 – QUANTITATIVOS:
a) CONCRETO ESTRUTURAL: 7,00m³
b) ÁREA DE FORMAS: 20,70m²
6 – FIXAR GRAMPO DE ø25 ANTES DA CONCRETAGEM E JUNTO COM A CONEXÃO.

RESUMO AÇO CA-50A		
Ø (mm)	COMPRIMENTO (m)	PESO (kg)
8,0	117	47
10,0	207	129
PESO TOTAL (kg)		176kg

ESTE DESENHO É PROPRIEDADE DA COMPANHIA ESPIRITO SANTENSE DE SANEAMENTO – CESAN E NÃO PODE SER COPIADO SEM SUA AUTORIZAÇÃO.

NÚMEROS	TÍTULOS
PRINCIPAIS DESENHOS DE REFERÊNCIA	

Nº	LOCAL	DISCRIMINAÇÃO	DES.	DIV.	GER.	DATA
REVISÃO						

CANCELA E SUBSTITUI O DESENHO NÚMERO:

CANCELADO E SUBSTITUÍDO PELO DESENHO NÚMERO:

CENTRO DE DOCUMENTAÇÃO
RECEBIDO: / /
Nº DOC.: ASS.:
APROVAÇÃO CESAN:
ASS.: MATR.:
UNID.: DATA: / /
ESTA APROVAÇÃO NAO ISENTA A CONTRATADA DE SUAS RESPONSABILIDADES LEGAIS.

EMITENTE:
DTL Engenharia e Projetos Ltda
GANEM Engenharia Ltda
PROJETADO: LUIZ CARLOS GOMES
COORDENADOR: –
CREA 018611-D REGIÃO ES.
CREA: – REGIÃO: –
DESENHO: DOUGLAS LOPES
Nº DES. PROJETISTA:
DATA: 22 / 12 / 09
RESPONSÁVEL TÉCNICO: –
CREA: – REGIÃO: – ART Nº: DATA:

EMISSÃO CESAN | DATAS
PROJETADO:
CREA:
DESENHADO:
VERIFICADO:
DIVISÃO: D-DSG ENG° LUCIANA CALLEGARI SPAVIER
GERÊNCIA: G-GES ENG° Mª DA GLÓRIA BUYSO AUBIN

CESAN
MUNICÍPIO: VITÓRIA | DISTRITO: SEDE | BAIRRO: JARDIM DA PENHA
EMPREENDIMENTO: SISTEMA DE ABASTECIMENTO DE ÁGUA DA GRANDE VITÓRIA
TÍTULO: ANÁLISE OPERACIONAL DO SISTEMA
ADUTORA DE ÁGUA TRATADA DN500 – AV. FERNANDO FERRARI
TRAVESSIA SOB A PONTE DA PASSAGEM
BLOCOS DE ANCORAGEM B4 E B5

ESCALA:	FOLHA:	Nº CESAN	REV:
INDICADAS	13 / 13	A-040-000-50-5-XX-0317	00

A1